令和7年度　第45回山梨県中学校ソフトテニス新人大会　個人戦
＜男子の部＞

令和7年11月1日

山梨県　笛吹市石和中央テニスコート

1 渡邉　大輝・杉山　賢人（富士川）
2 柿島　有理・外所　蒼空（石和）
3 根岸　蓮　・鈴木　海琉（湖南）
4 箭本　十空・若林　紘希（城南）
5 佐々木　隼汰・小倉　優晴（八田）
6 安留　龍佑・金子　藍　（都留クラブ）
7 神津　李空・櫻井　海人（田富）
8 榛原　響　・櫻井　才　（笛南）
9 髙橋　優斗・前田　悠来（山梨南）
10 羽田　孝博・渡邊　孝太朗（下吉田）
11 渡邊　悠真・上田　真桜（北東）
12 佐藤　壱茶・米山　暖葵（櫛形）
13 篠原　丞　・有泉　太陽（明野）
14 伊藤　雄太・渡辺　優　（六郷）
15 初原　史恩・服部　宏輝（東桂）
16 清水　颯人・原　大地　（塩山）
17 奥平　壮真・佐藤　大和（玉幡）
18 千野　琥太朗・仲野　瑛哉（北西）
19 安留　悠真・高部　智　（東桂）
20 川口　稜生・三澤　愛士（竜王北）
21 天野　煌星・藤本　卓也（猿橋）
22 渡邉　煌成・広瀬　三成（山梨北）
23 堀内　旺二郎・溝口　智仁（一宮）
24 花輪　清成・村松　亮雅（市川）
25 河野　湧音・有賀　れん（若草）
26 佐野　蓮都・風間　太志（浅川）
27 鶴田　龍生・秋葉　幹太朗（東）
28 小俣　陽太郎・有賀　臣　（山梨南）
29 小澤　陽斗・大場　南朋（八田）
30 金指　大翔・石川　蒼大（甲西）
31 安部　帆琉・佐藤　辰海（富士川）
32 中島　さくや・浅川　紫音（泉）
33 帶金　空　・若林　咲　（西）
34 後藤　叶翔・小宮　徹也（都留二）
35 海野　大知・渡邊　琥珀（富士川）
36 小泉　侑大・川口　維大（城南）
37 三井　岳　・早川　桔平（明野）
38 村松　聖埜・石田　倖也（浅川）
39 舟久保　幸希・角間　夏輝（押原）
40 代永　伊吹・次田　粋良（山梨南）
41 中澤　槍騎・志村　直太朗（北東）
42 富永　真大・萱沼　祐　（都留二）
43 小林　将輝・深澤　魁心（玉幡）
44 清水　蒼介・降矢　ゆう（一宮）
45 入月　滉牙・坂本　和真（南部）
46 河内　航　・眞壁　遼　（西）
47 小野　壱輝・中島　俐歩（八田）
48 坂本　堅信・長田　葉照（山中湖）
49 井上　幹太・古屋　颯馬（勝沼）
50 向山　煌生・冨家　大橙（敷島）
51 佐久間　大河・滝口　光成人（都留クラブ）
52 馬路　理史・渡邊　尊温（湖南）
53 外川　雄介・樋口　珀瑠（都留一）
54 崎田　大道・金岡　ナオ（玉幡）
55 長田　晏琥・小俣　葵愛（上野原）
56 名取　春馬・古屋　純真（笛川）
57 水谷　心　・帶刀　康誠（笛南）
58 後藤　蒼空・一瀬　拓真（市川）
59 五味　渉　・薬袋　夏希（竜王北）
60 渡辺　皇成・堀内　真有（吉田）
61 古澤　拓実・臼井　悠人（韮崎東）
62 田島　可音・武藤　鷺偉（北西）
63 渡辺　拓武・望月　春　（若草）
64 田邉　昂汰・白鳥　真斗（都留二）
65 矢澤　欣治・織内　里夢（双葉）
66 町田　康祐・大村　一騎（松里）
67 佐藤　龍之介・望月　孝哉（六郷）
68 中村　優伸・長田　力樹（石和）

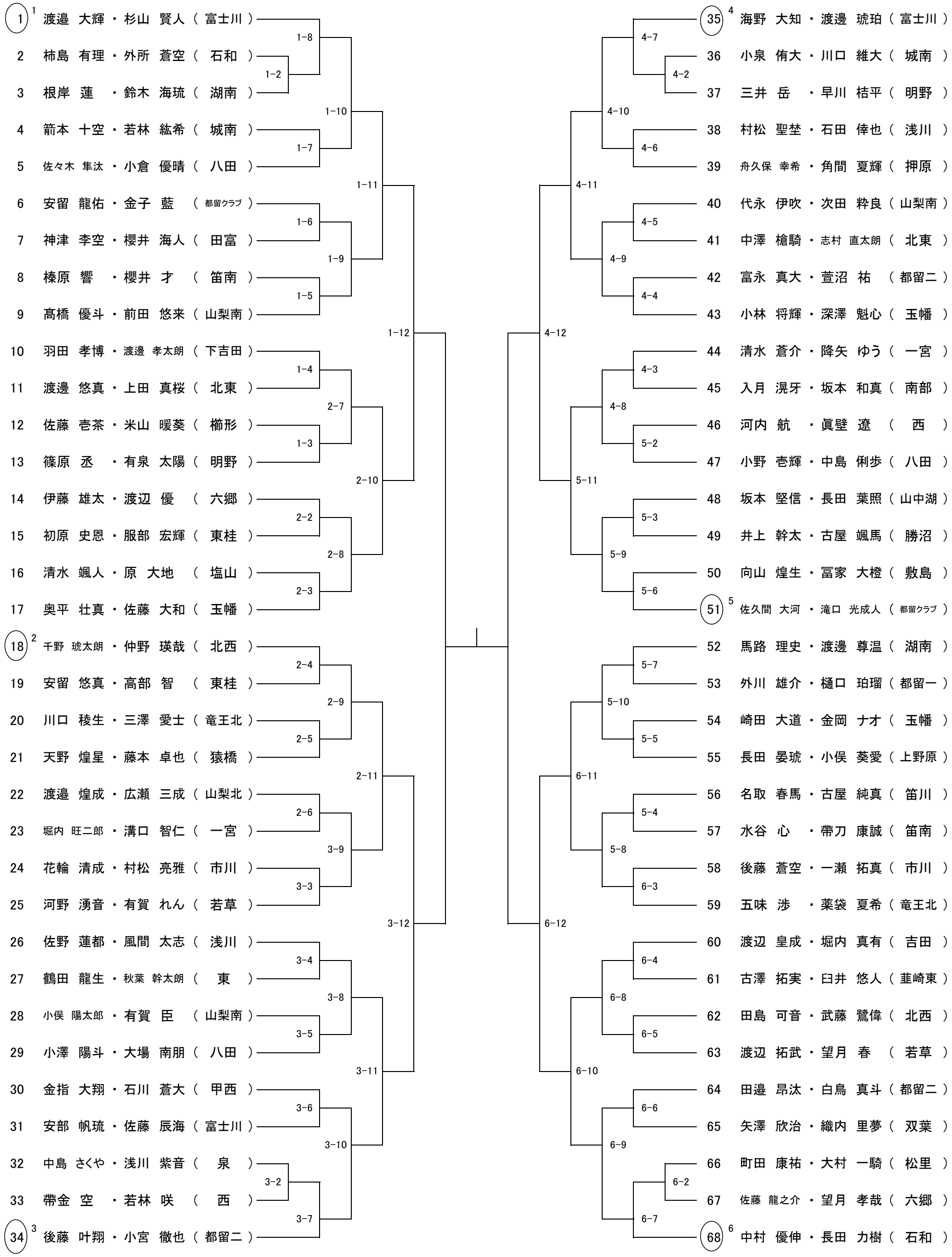

※各コートの第1試合の審判は指名された選手（〇印）が行い，その後は敗者審判とする。
※組み合わせ表上の「1－10」は，「1コートで行う10試合目」という意味で，「試合するコート番号－試合する順番」で表し